INSTALLATION INSTRUCTION

NUVO SEMI-RECESS WB

SVW2321615XN01 (NM-5322-SS/WT)
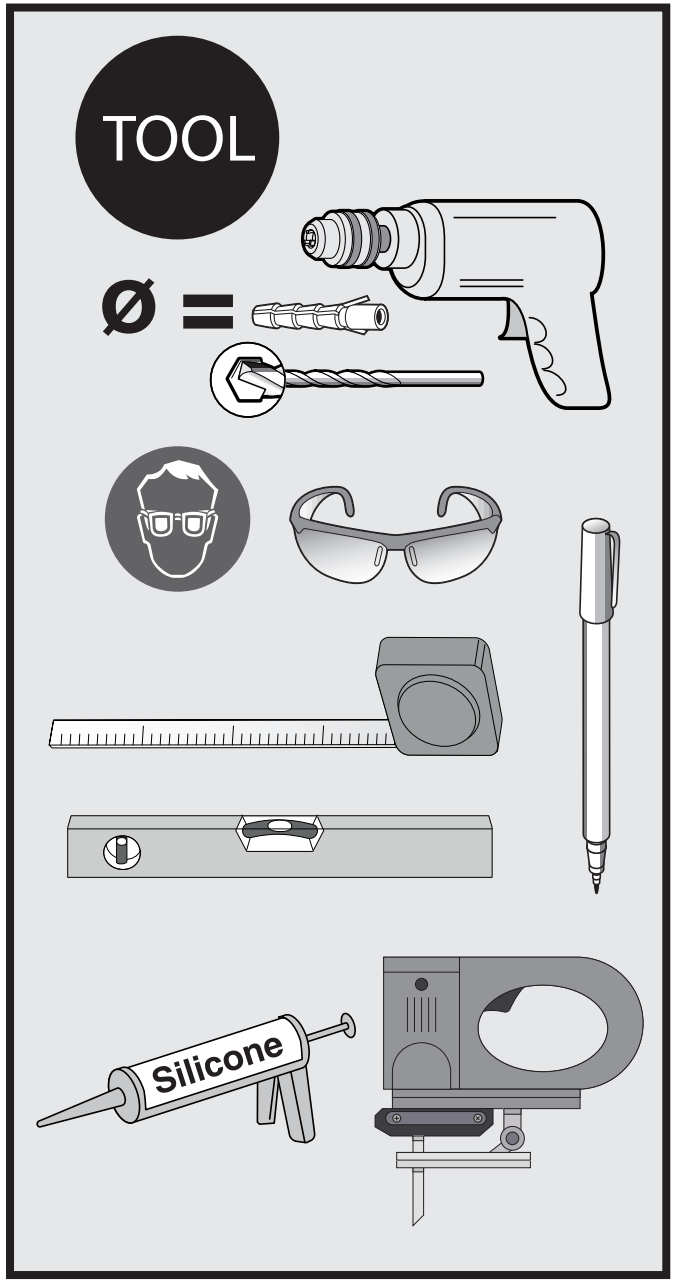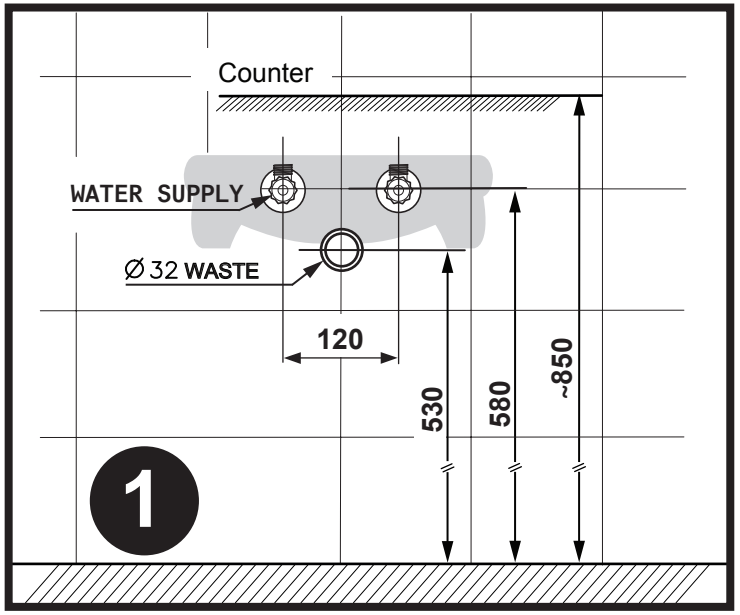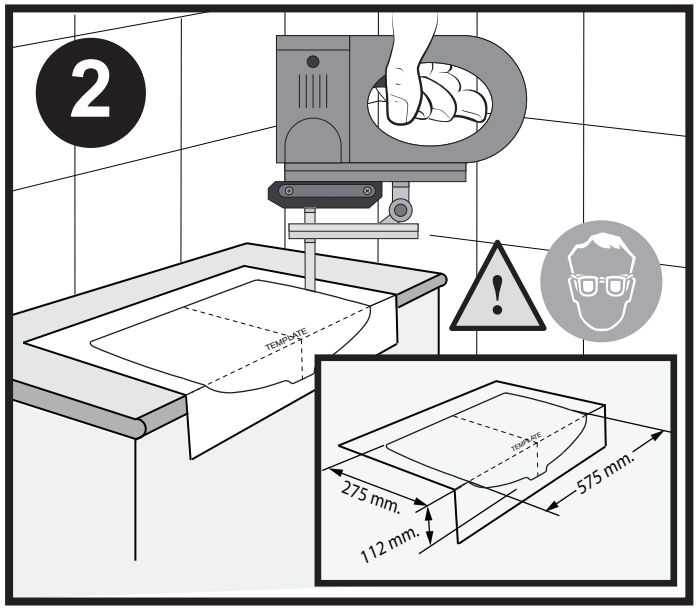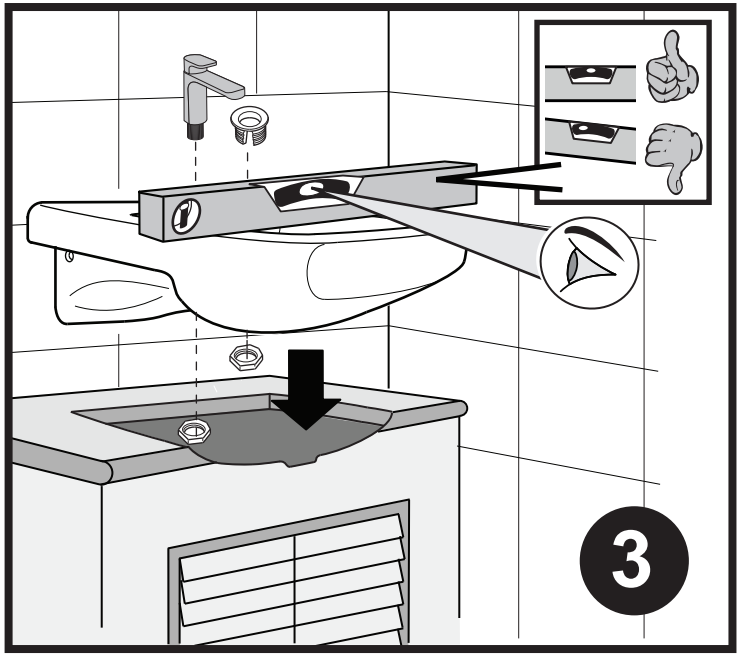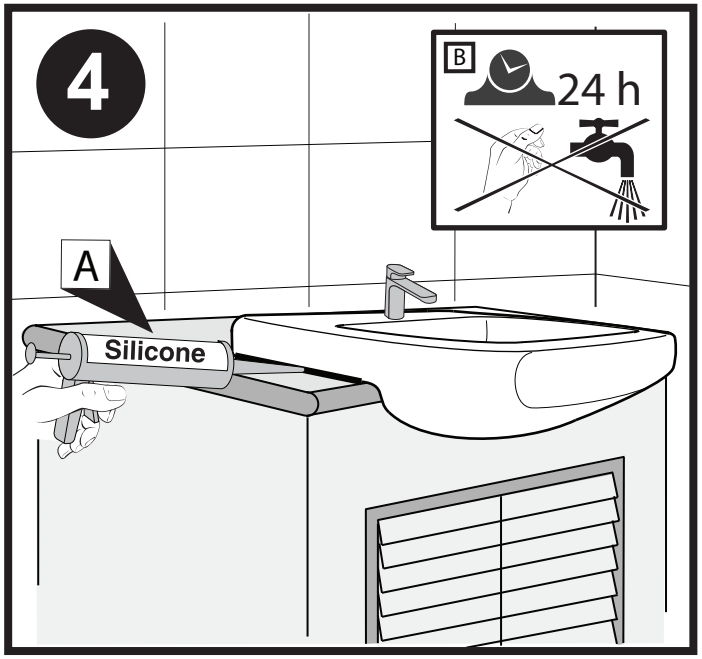
nahm